学習日：　　月　　日

2019年度　智弁学園和歌山中学【算数】大問９

次の各問いに答えなさい。

（１）

下の図は、面積の等しい長方形、三角形、台形を組み合わせできた台形ＡＢＣＤです。

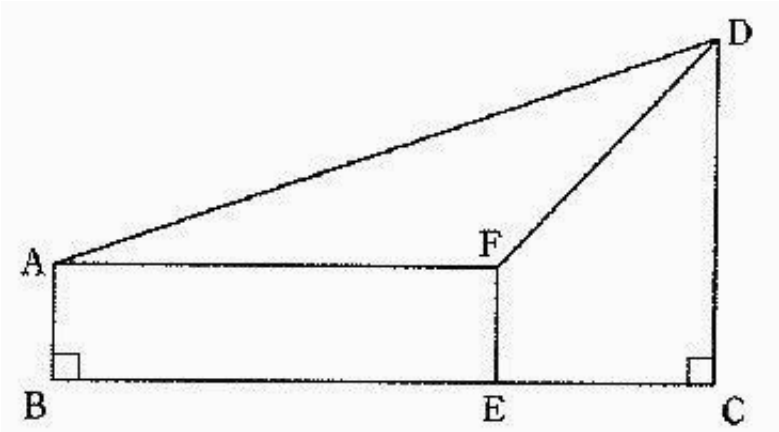

①ＤＣの長さはＡＢの長さの何倍ですか。

②ＢＣの長さはＡＦの長さの何倍ですか。

（２）

下の図１の直方体ＡＢＣＤ－ＥＦＧＨを切ると、図２のような体積の等しい３つの立体ア、イ、ウに分かれました。ＡＪ：ＪＥ＝５：３、ＢＫ：ＫＣ＝２：３であるとき、ＡＩの長さはＩＤの長さは何倍ですか。ただし、図２の立体ウは直方体です。

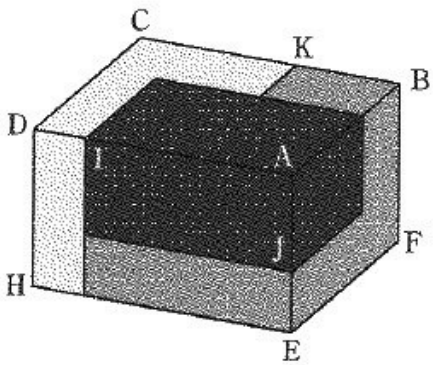

図１

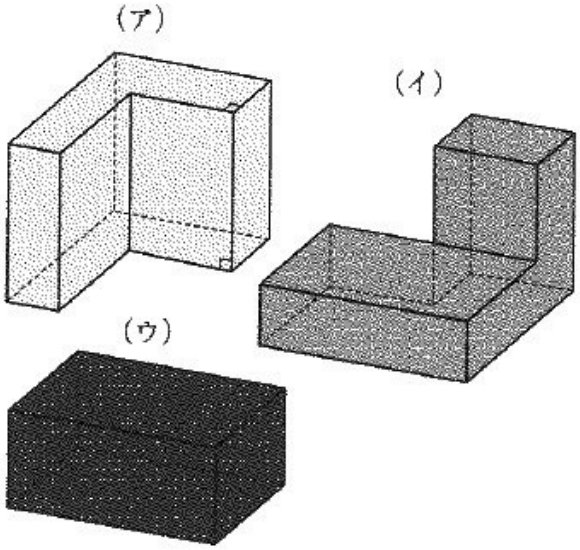

図２