学習日：　　月　　日

2019年度　専修大学松戸中学【算数】大問６

　下の図は、１辺の長さが12ｃｍの立方体と１辺の長さが６ｃｍの立方体を組み合わせた立体です。この立体を３つの点Ａ、Ｂ、Ｃを通る平面で切断して、２つの立体に分けました。
このとき、次の各問いに答えなさい。

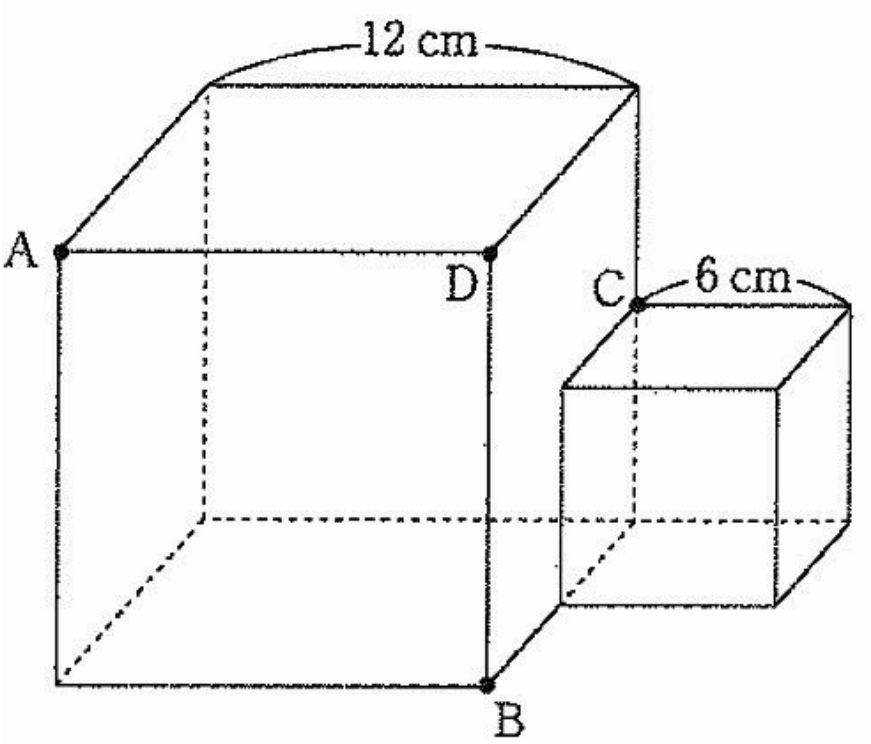

（１）
切断面はどのような形になりますか。下のア～クの中から最も近いものを選びなさい。

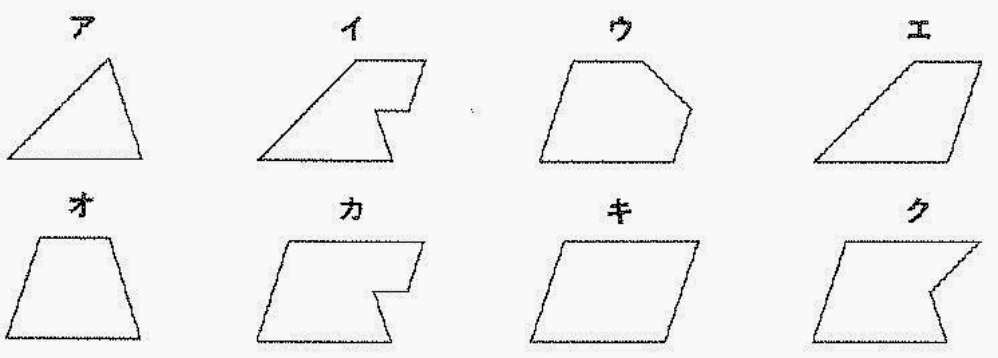

（２）
２つに分けられた立体のうち、頂点Ｄをふくむ方の立体の体積は何ｃｍ^{3}ですか。