学習日：　　月　　日

2020年度　麗澤中学【算数】大問２

次の〔　　〕にあてはまる数を答えなさい。

（１）

濃度６％の食塩水250ｇと濃度10%の食塩水〔　　〕ｇと水50ｇを混ぜると、
濃度７％の食塩水になりました。

（２）

麗太くんと麗子さんは、南柏駅から〔　　〕ｋｍの一直線の道を通って麗澤中学校に向かうため、
麗太くんは分速100ｍで歩き、麗子さんは時速30ｋｍで進むバスに乗りました。
麗子さんの乗ったバスは、途中にある３つの信号で、それぞれ２分ずつ停車しました。
２人は同時に出発しましたが、麗太くんは麗子さんよりも10分遅れて麗澤中学校に到着しました。

（３）

あるファストフード店では、店内で食べる物には10%の消費税が、
持ち帰るものには８％の消費税がかかります。麗太くんは店内で定価290円のポテトを食べ、
定価〔　　〕円のハンバーガーを持ち帰ったので697円かかりました。

（４）

身長が全員ことなる５人を以下の規則にしたがって一列に並ばせるとき、

並び方は全部で〔　　〕通りあります。

規則：左から２番目と４番目の人はどちらも、両隣りの人より背が高い。

（５）

下の数字の列はある規則性にしたがって並んでいます。

〔　　〕に入る数を答えなさい。

$$2,\ \frac{7}{3},\ \frac{5}{2},\ \frac{13}{5},\ \frac{8}{3},\ \square,\ \frac{11}{4},\ \cdots\cdots$$

（６）

下の図の斜線部分の面積は〔　　〕ｃｍ^{2}です。
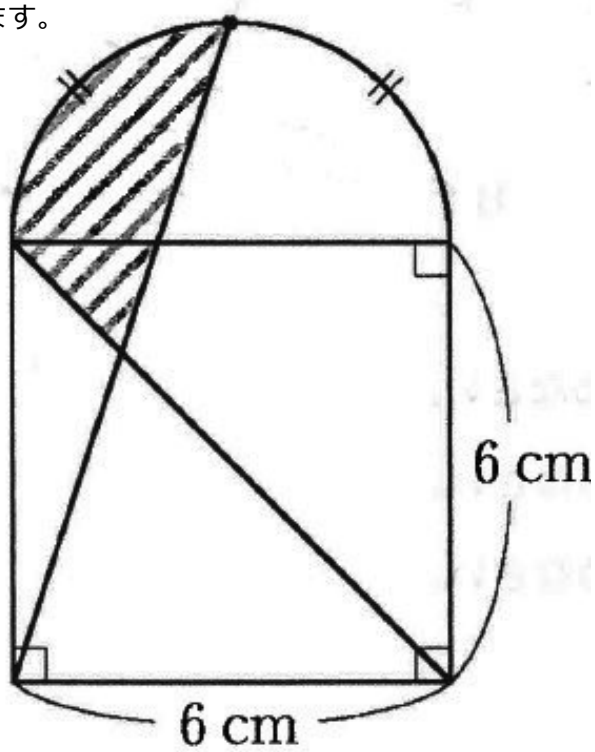
ただし、円周率は 3.14 とします。