学習日：　　月　　日

2021年度　早稲田中学２回目【算数】大問２

（１）

図のように、形の異なる平行四辺形が２つ重なっています。角アの大きさは何度ですか。

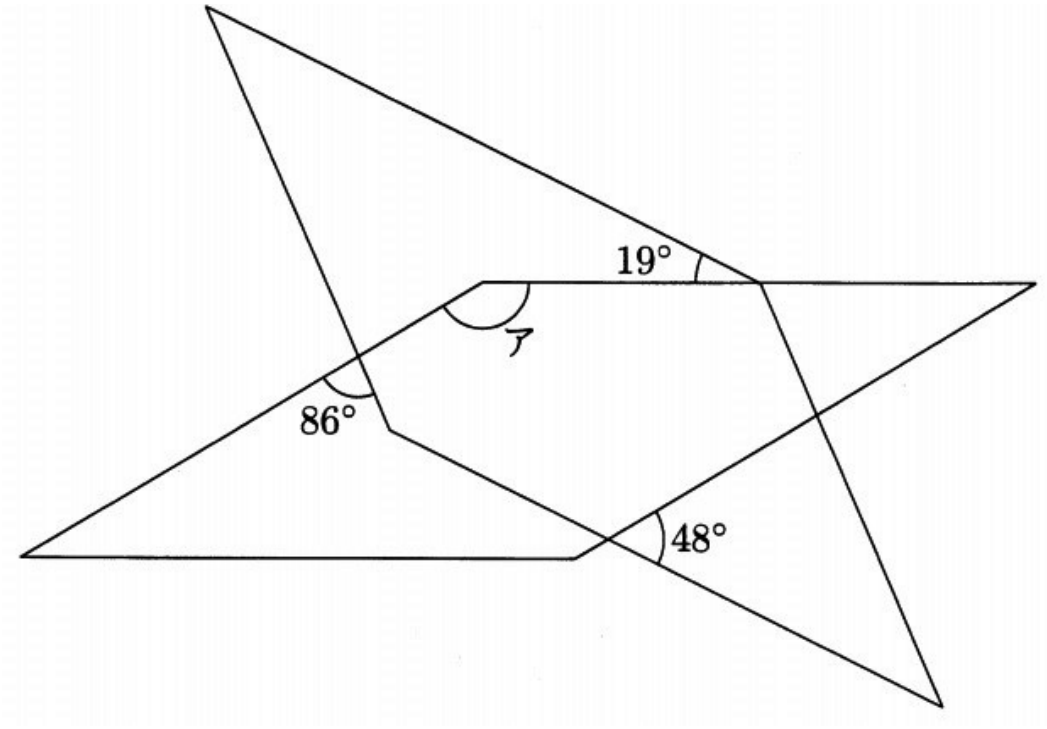

（２）

図の四角形ＡＢＣＤの面積が33 ｃｍ^{2}のとき、三角形ＣＤＥの面積は何ｃｍ^{2}ですか。

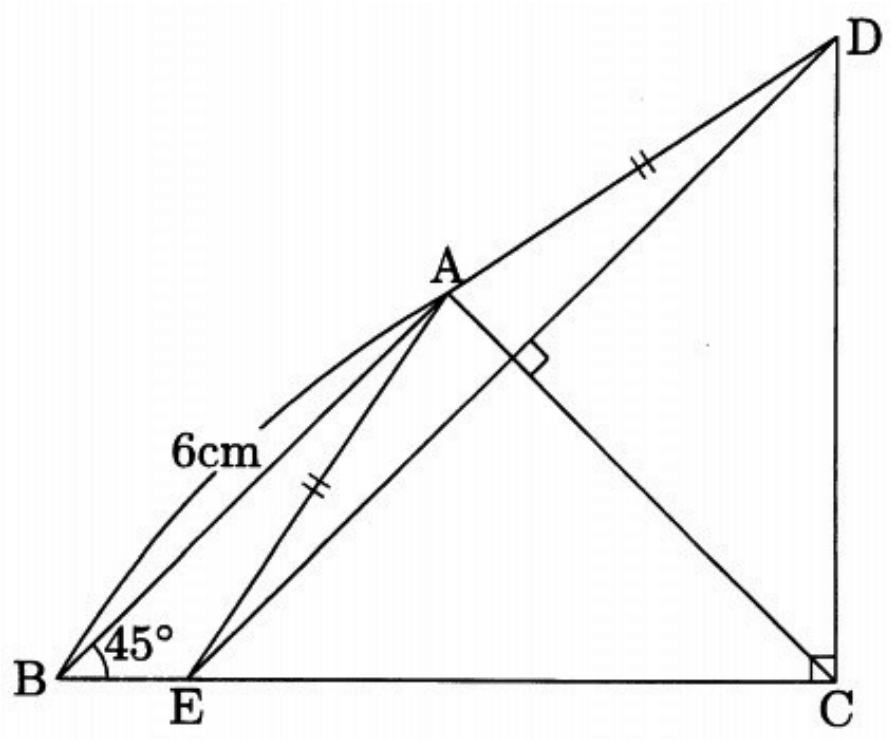

（３）
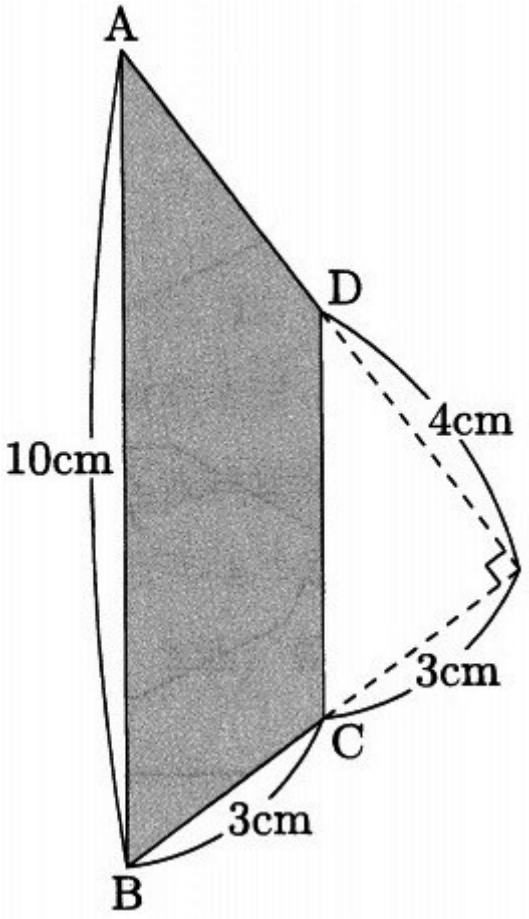
図の台形ＡＢＣＤを辺ＡＢを軸として１回転させてできる立体の体積は何ｃｍ^{3}ですか。